Güde®

# 94698

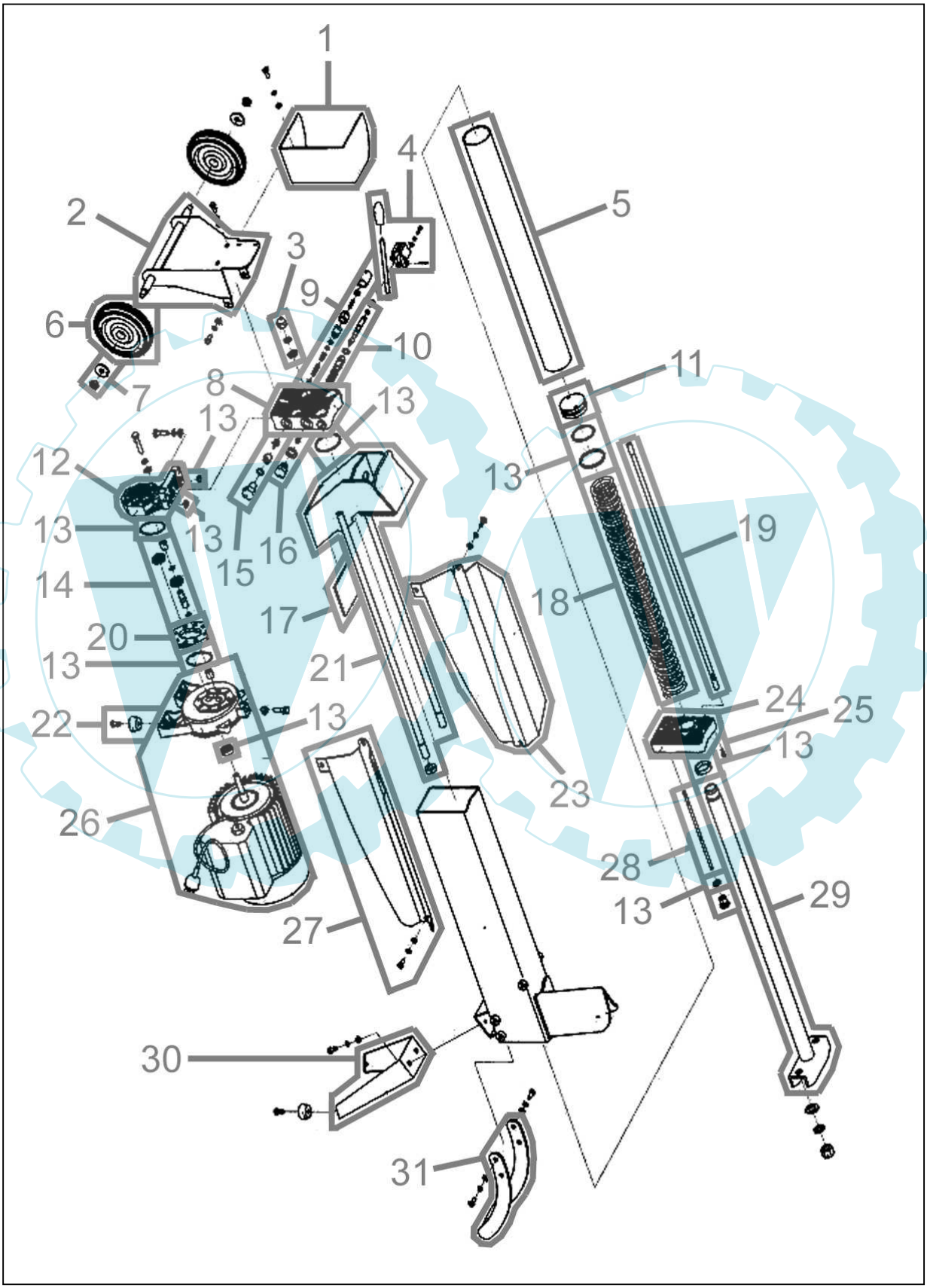
1
2
3
4
5
6
7
8
9
10
11
12
13
14
15
16
17
18
19
20
21
22
23
24
25
26
27
28
29
30
31

Güde®

# 94698

| Pos.-Nr. | Ersatzteil-Nr. | Bezeichnung | Pos.-Nr. | Ersatzteil-Nr. | Bezeichnung |
|---|---|---|---|---|---|
| 001 | 94698-04001 | Sicherungsblech | 020 | 94698-04020 | Pumpenkörper |
| 002 | 94698-04002 | Radachse | 021 | 94698-04021 | Stammschieber |
| 003 | 94698-04003 | Stopfen komplett | 022 | 94698-04022 | Gummifuß |
| 004 | 94698-04004 | Bedienhebel komplett | 023 | 94698-04023 | Seitenführung links |
| 005 | 94698-04005 | Zylinder | 024 | 94698-04024 | Trägerkopf Kolbenstange |
| 006 | 94698-04006 | Rad | 025 | 94698-04025 | Entlüftungsschraube |
| 007 | 94698-04007 | Radmutter kpl. | 026 | 94698-04026 | Motor kpl. |
| 008 | 94698-04008 | Trägerkopf | 027 | 94698-04027 | Seitenführung rechts |
| 009 | 94698-04009 | Ventilsatz Spaltdruck kpl. | 028 | 94698-04028 | Ölmessstab inkl. Dichtung |
| 010 | 94698-04010 | Ventilsatz Vor/Rück kpl. | 029 | 94698-04029 | Kolbenstange |
| 011 | 94698-04011 | Kolben | 030 | 94698-04030 | Fuß |
| 012 | 94698-04012 | Pumpenflansch | 031 | 94698-04031 | Handgriff |
| 013 | 94698-04013 | Dichtungssatz kpl. | o.Abb. | 94698-04032 | Lüfterrad |
| 014 | 94698-04014 | Zahnradsatz komplett | o.Abb. | 94698-04033 | Lüfterradabdeckung |
| 015 | 94698-04015 | Stopfen Ventil unten kpl. | o.Abb. | 94698-04034 | Kondensator |
| 016 | 94698-04016 | Stopfen Ventil oben kpl. | o.Abb. | 94698-04035 | EIN/AUS-Schalter |
| 017 | 94698-04017 | Gleitplatte | o.Abb. | 94698-04036 | Überlastschutzschalter |
| 018 | 94698-04018 | Feder | o.Abb. | 94698-04037 | Klemmkasten kpl. |
| 019 | 94698-04019 | Bolzen | | | |